caro Led

Instructions de montage
Mounting instructions
Montageanleitung

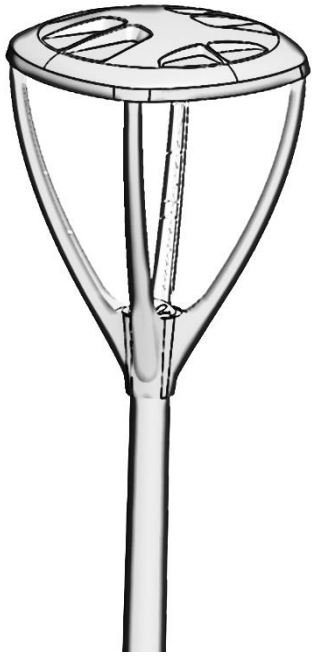

Rohl international

220V 50Hz
240V 60Hz

CE IEC EN 60598

outdoor

IK08 IP66

4-6m

Type	LEDs	Power (W)	SCx (m^2)	Weight (kg)
L-534-C2	16 / 32	32 / 64	0,061	8,2

L-534

x2

15mn

3-4-5-6 -8

PZ1

7-10

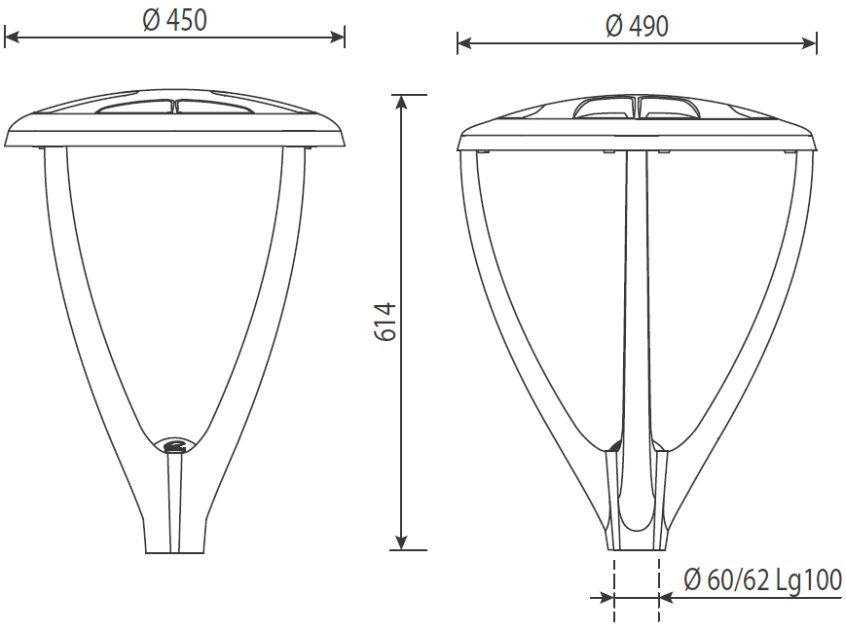

L-534-C2

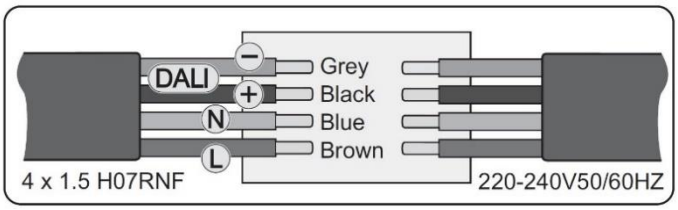

Disconnect before servicing
Mettre hors tension avant intervention
Offnen nur spannungsfrei

1

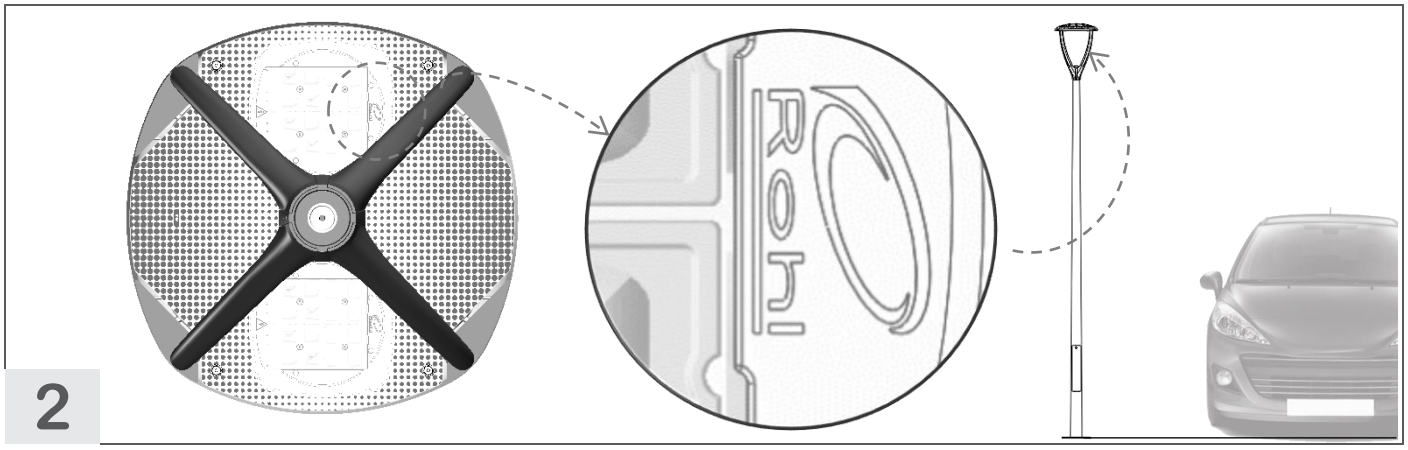

2

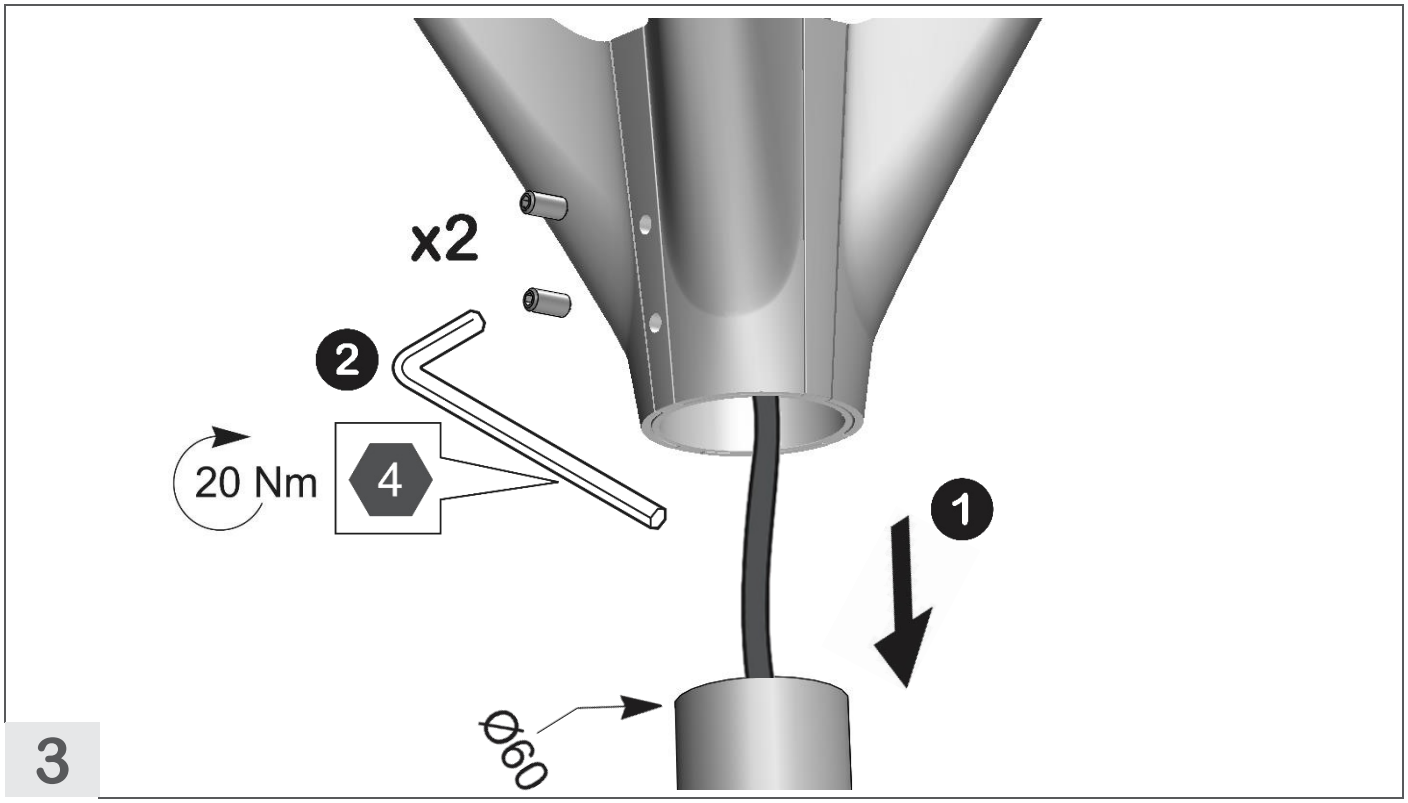

3

L-534

3,5 Nm

OFF

CAUTION
Static
Sensitive
Devices
Do not open outside EDS protected area /
Ne pas ouvrir hors de la zone protégée ESD

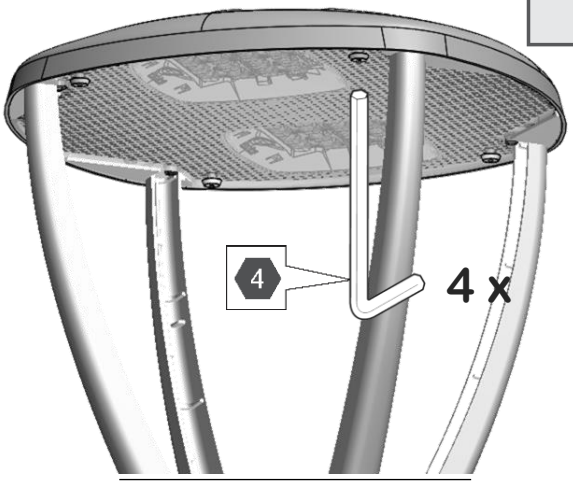

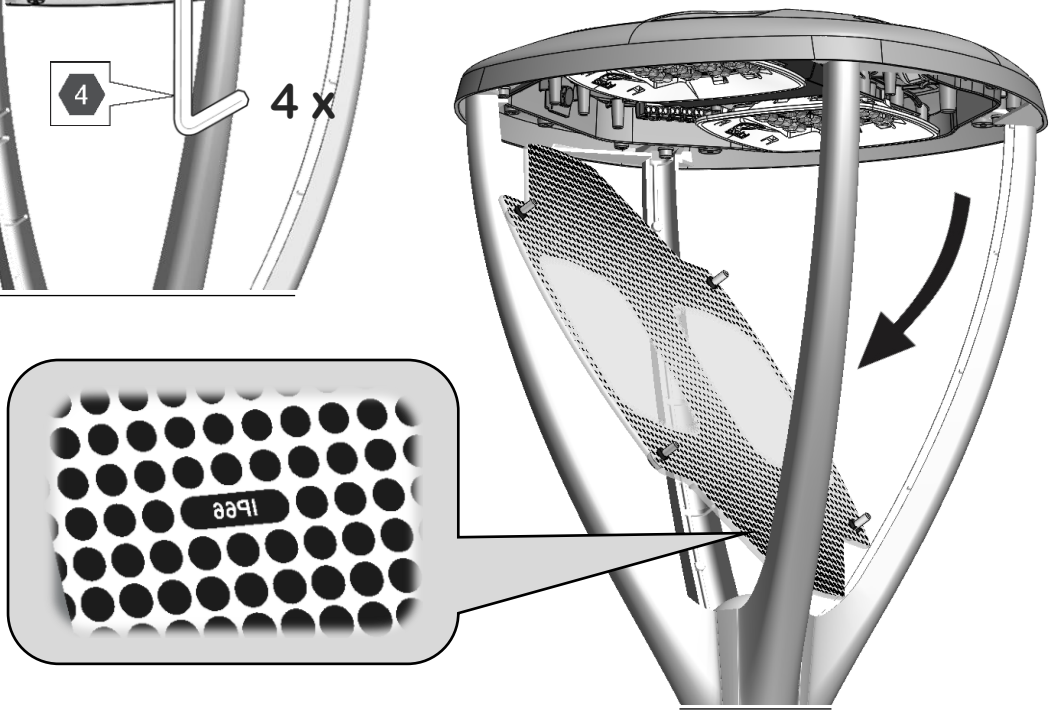

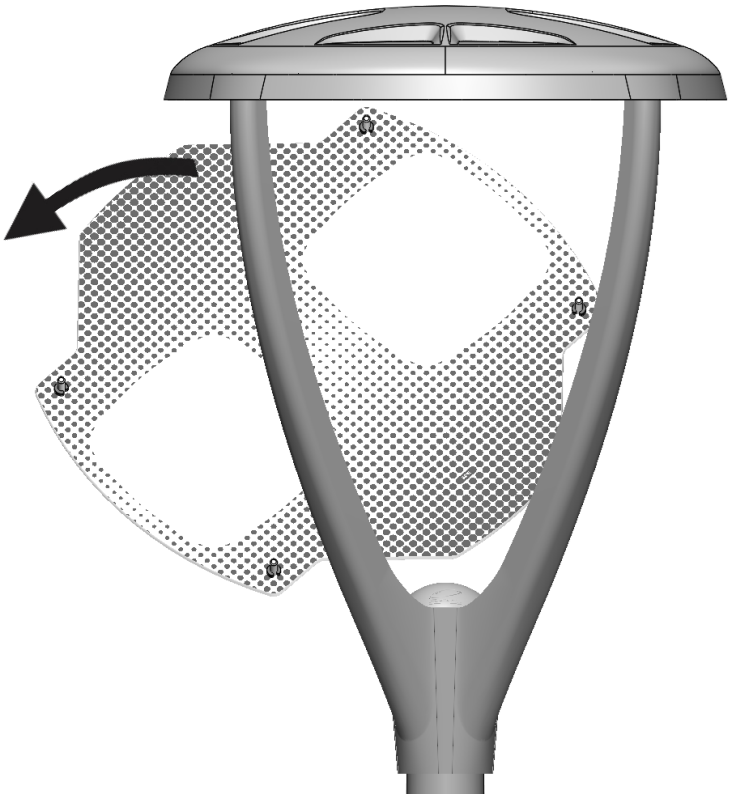

1

L-534-LR1

OFF

CAUTION
Static
Sensitive
Devices
Do not open outside EDS protected area /
Ne pas ouvrir hors de la zone protégée ESD

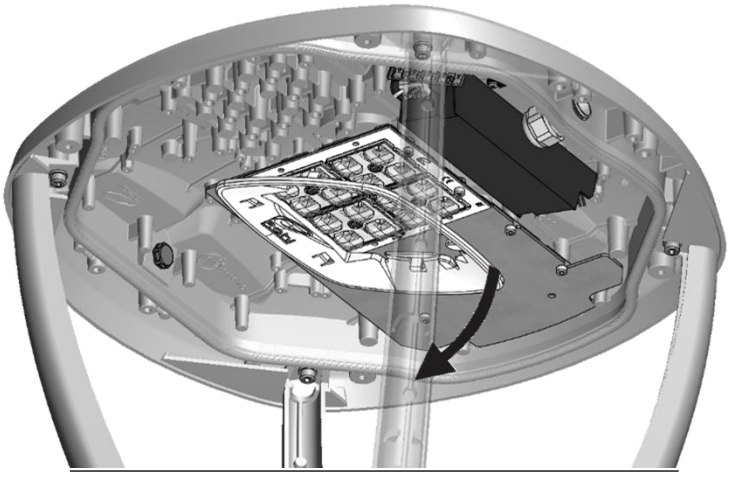

1 x

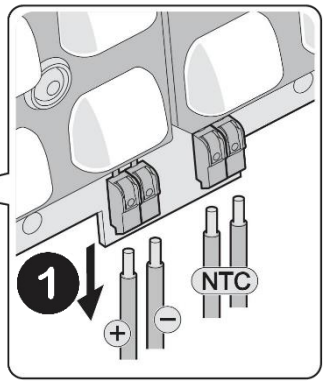

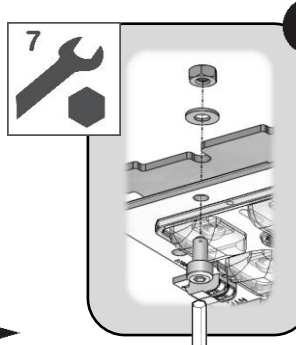

4

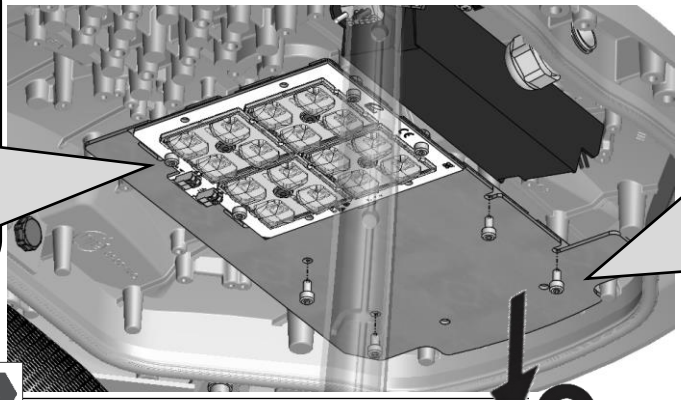

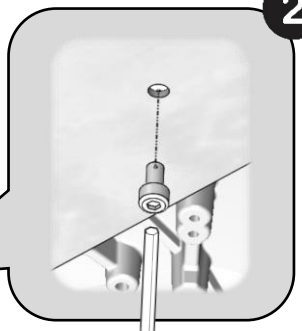

2

2.5 Nm

4 x

3

3

4 x

3

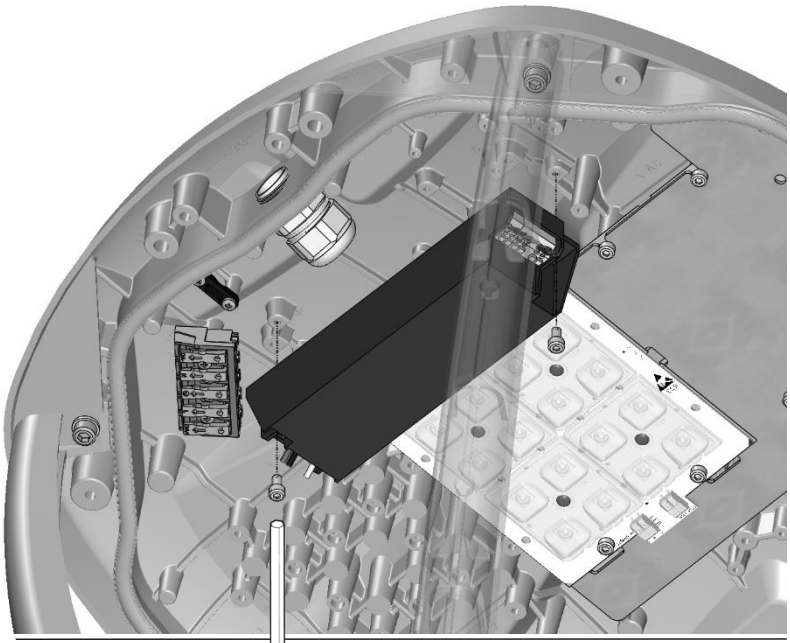

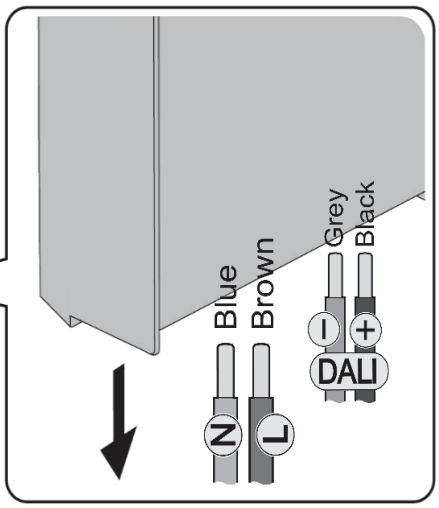

2a

2.5 Nm

3

2 x

L-534-LR2

OFF

CAUTION
Static
Sensitive
Devices
Do not open outside EDS protected area /
Ne pas ouvrir hors de la zone protégée ESD

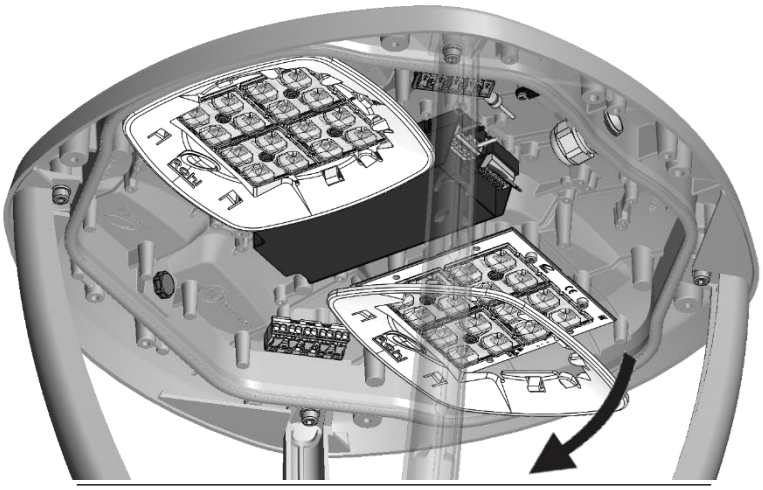

2 x

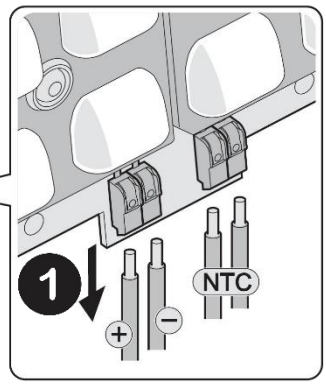

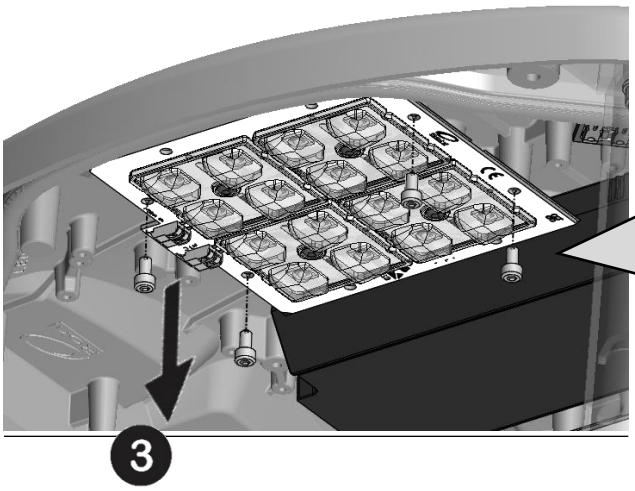

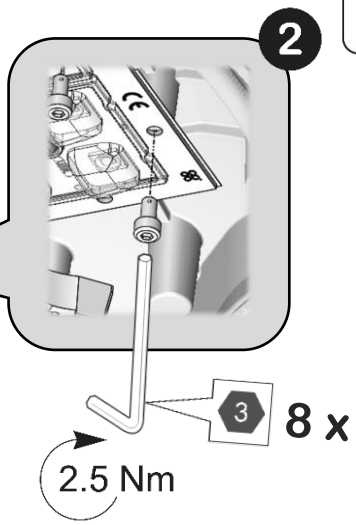

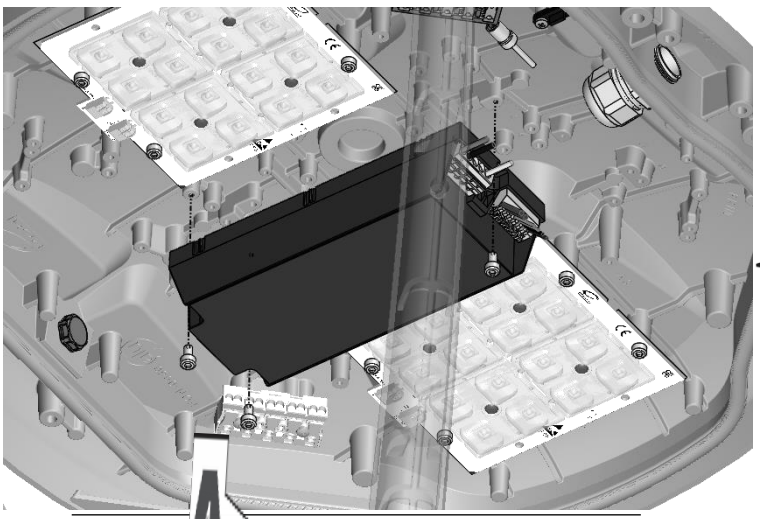

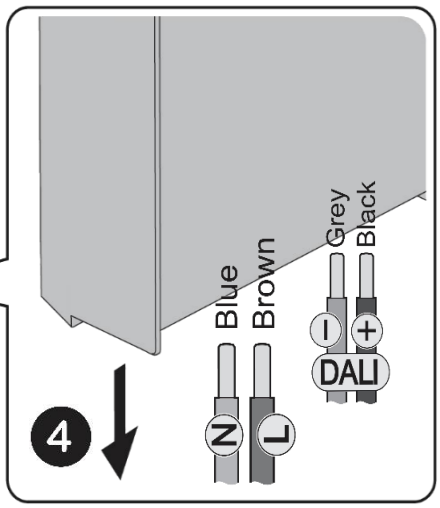

3 x 5

2b

FRA La source de lumière intégrée dans ce luminaire peut uniquement être remplacée par un employé de Rohl, un agent ou une autre personne qualifiée.
Le câble d'alimentation (4x1,5 H07RNF) de ce luminaire (Y) ne peut être remplacé que par une personne qualifiée.

ENG The light source fitted in this luminaire shall only be replaced by a Rohl employee or agent or a similar qualified person.
The external fexible cable (4x1,5 H07RNF) of this luminaire (Y) shall only be replaced by a qualified person.

GER Die eingebaute Lichtquelle in der Leuchte (Y) sollte nur von einem Rohl Mitarbeiter oder Vertreter oder einer ähnlichen qualifizierten Personen ersetz werden.
Der Stromkabel (4x1,5 H07RNF) der Leuchte (Y) darf nur von einer qualifizierte Person ersetzt werden.

1

ROHL S.A.
1 Rue de Bruxelles, BP 50048
F 67151 ERSTEIN Cedex
Tél: +33(0)3 90 29 90 70 / Fax: +33(0)3 90 29 90 71
www.rohl.com